バドミントン　　０８年度 長野県高等学校総合体育大会　2008/6/7.8.9　松本平広域公園体育館

男子学校対抗

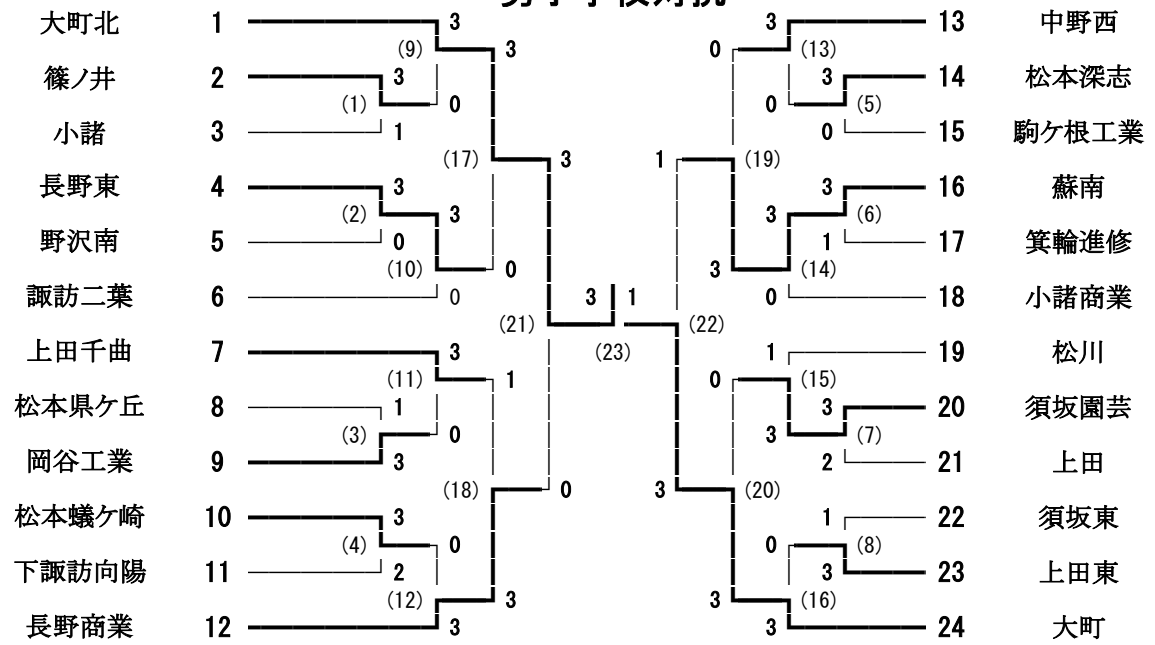

男子ダブルス

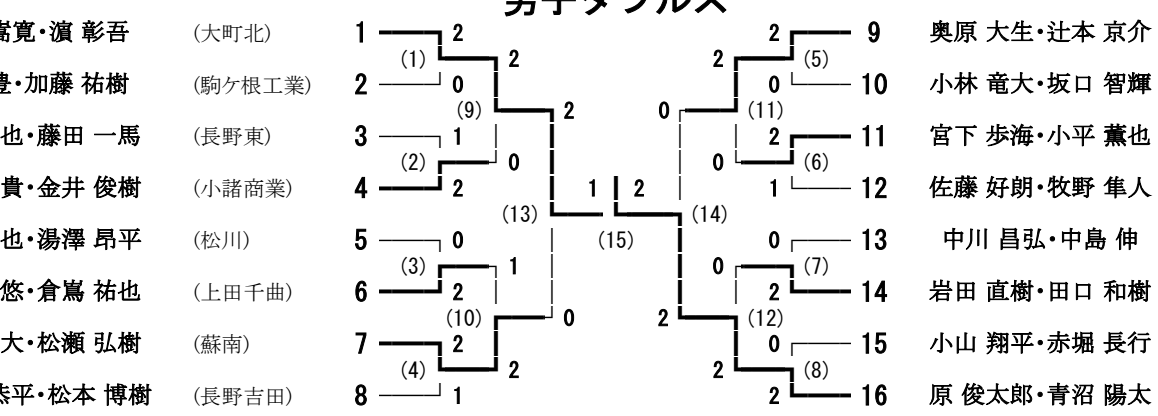
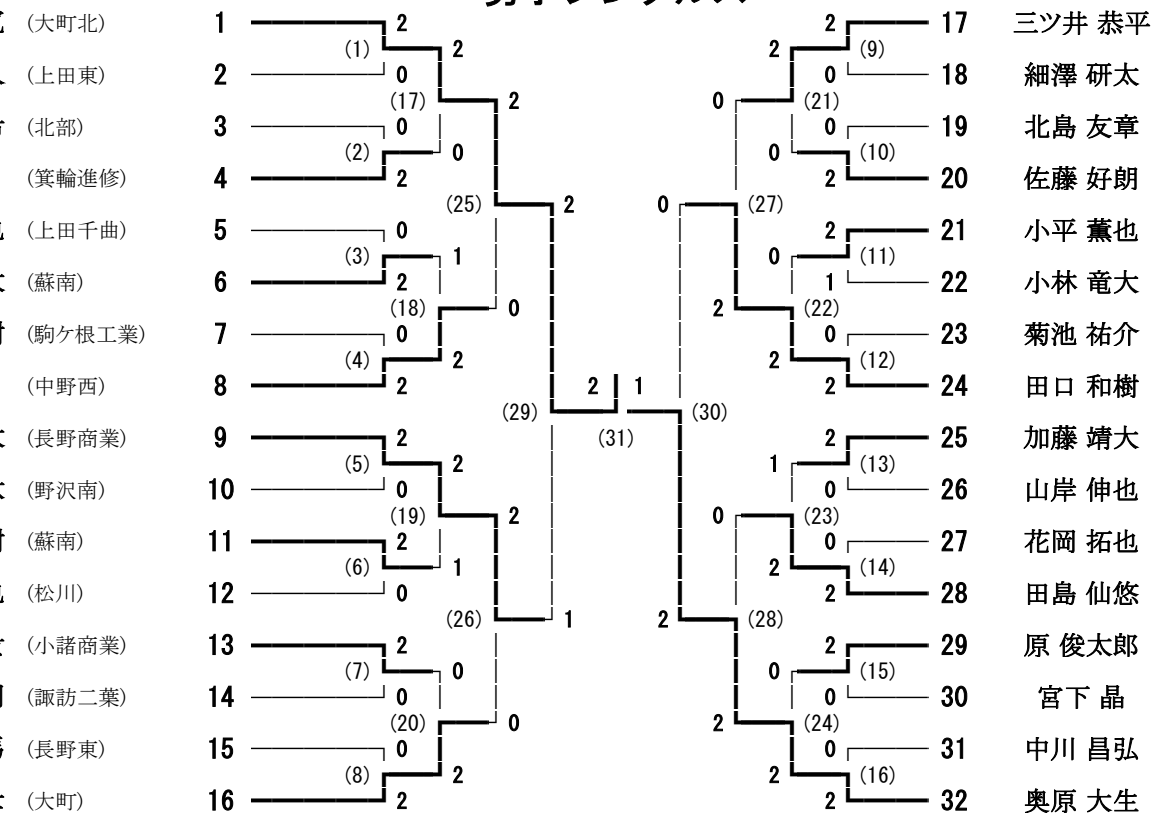
男子シングルス