平成６年度(第39回)

長野県高等学校総合体育大会
バドミントン競技会

日 時　6月4日(土)10時～6月6日(月)
場 所　松本市総合体育館

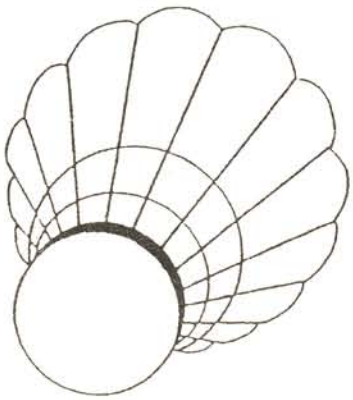

主　催　長野県高等学校体育連盟

共　催　長野県教育委員会
(財)長野県体育協会
松本市教育委員会
長野県バドミントン協会

主　管　長野県高体連バドミントン専門部

男子学校対抗

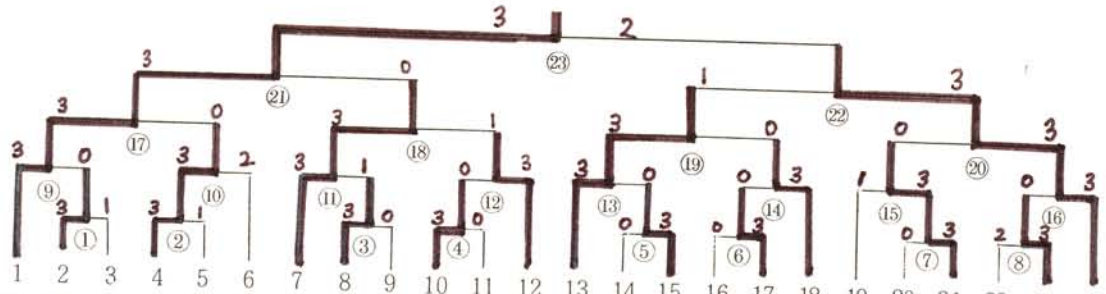

準決勝

中野実業高校 2 (15－12, 15－5) 0 岡谷工業高校
関巧 — 野村 功洋朗

湯本毅 竹内淳 2 (17－14, 15－10) 0 今井真 黒岩森
山岸栄一 平間和富 2 (15－6, 17－16) 0 小山真 岩垂潤
平間和富 — 小山真
山岸栄一 — 岩垂潤

決勝

中野実業高校 1 (15－7, 14－18, 11－15) 2 松代高校
関巧 — 斎藤禅

湯本毅 竹内淳 0 (7－15, 7－15) 2 本道由幸 荒井大輔
山岸栄一 平間和富 2 (15－10, 15－9) 0 西貴弘 瀧沢健二
山岸栄一 2 (15－9, 5－15, 15－12) 1 本道由幸
平間和富 2 (15－3, 15－5) 0 両角晃輔

準決勝

中野西高校 2 (2－15, 15－9, 18－17) 0 松代高校
春原義明 — 両角晃輔

小野沢大輔 小平幸二 1 (2－15, 18－14, 10－15) 2 本道由幸 斎藤禅
所所猛 西川慎作 0 (4－15, 7－15) 2 西貴弘 瀧沢健二
西川慎作 0 (1－15, 4－15) 2 本道由幸
小野沢大輔 — 斎藤禅

個人対抗（男子）

ダブルス

順位	氏名	校名
1	小山眞	岡谷工業
	岩垂潤	
2	本道由幸	松代
	斎藤禅	
3	山岸栄一	中野実業
	平間和富	
	小野沢大輔	中野西
	小平幸二	

シングルス

順位	氏名	校名
1	山岸栄一	中野実業
2	本道由幸	松代
3	斎藤禅	松代
4	小山眞	岡谷工業
5	春原義明	中野西
	保科靖国	赤穂
	岩垂潤	岡谷工業
	平間和富	中野実業

女子学校対抗

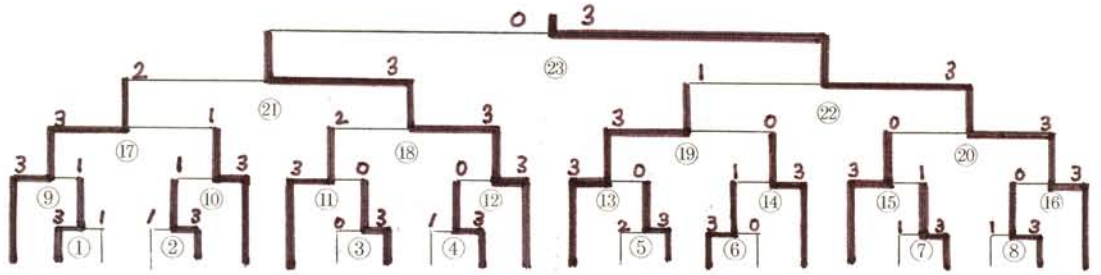

準決勝

松代高校 − 長野南高校

永田 春巳	1	11 − 8 2 − 11 7 − 11	2	安藤みゆき
藤沢亜希子 今井 明美	2	15 − 5 15 − 5 —	0	澤崎美穂 西澤恭子
藤沢美里 長谷部麻美	0	4 − 15 12 − 15 —	2	森山稜子 黒岩三恵
藤沢亜希子	2	11 − 0 11 − 1 —	0	西澤恭子
今井 明美	1	11 − 12 11 − 4 4 − 11	2	森山稜子

決勝

長野南高校 − 中野実業高校

安藤みゆき	0	8 − 11 9 − 12 —	2	萩原淳子
澤崎美穂 西澤恭子	0	2 − 15 4 − 15 —	2	小林恵 千田桃恵
森山稜子 黒岩三恵	0	9 − 15 12 − 15 —	2	鶴田由美子 和田美恵
西澤恭子		— — —		小林恵
森山稜子		— — —		和田美恵

準決勝

長野商業高校 − 中野実業高校

長田 幸恵	0	5 − 11 7 − 11 —	2	萩原淳子
春田聖子 久保田利栄	2	15 − 6 15 − 6 —	0	小林恵 千田桃恵
小山かおり 倉石江野	0	4 − 15 7 − 15 —	2	鶴田由美子 和田美恵
春田聖	0	11 − 12 5 − 11 —	2	和田美恵
久保田利栄		— — —		小林恵

個人対抗（女子）

ダブルス

順位	氏名	校名
1	藤沢亜希子	松代
	今井明美	
2	小林恵	中野実業
	和田美恵	
3	西村奈穂美	田川
	山本真由美	
	原ナナ美	須坂
	三木恵美子	

シングルス

順位	氏名	校名
1	藤沢亜希子	松代
2	原ナナ美	須坂
3	山本由香	上田東
4	森山稜子	長野南
5	和田美恵	中野実業
	小林恵	中野実業
	永田春巳	松代
	今井明美	松代

長野県 大会結果 (6/4 ~ 6/6)

個人戦　ダブルス　（男子）

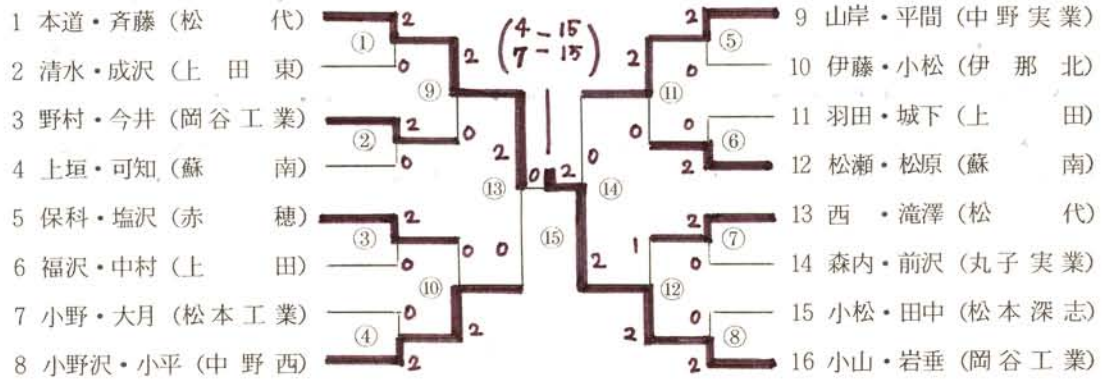

個人戦　シングルス　（男子）

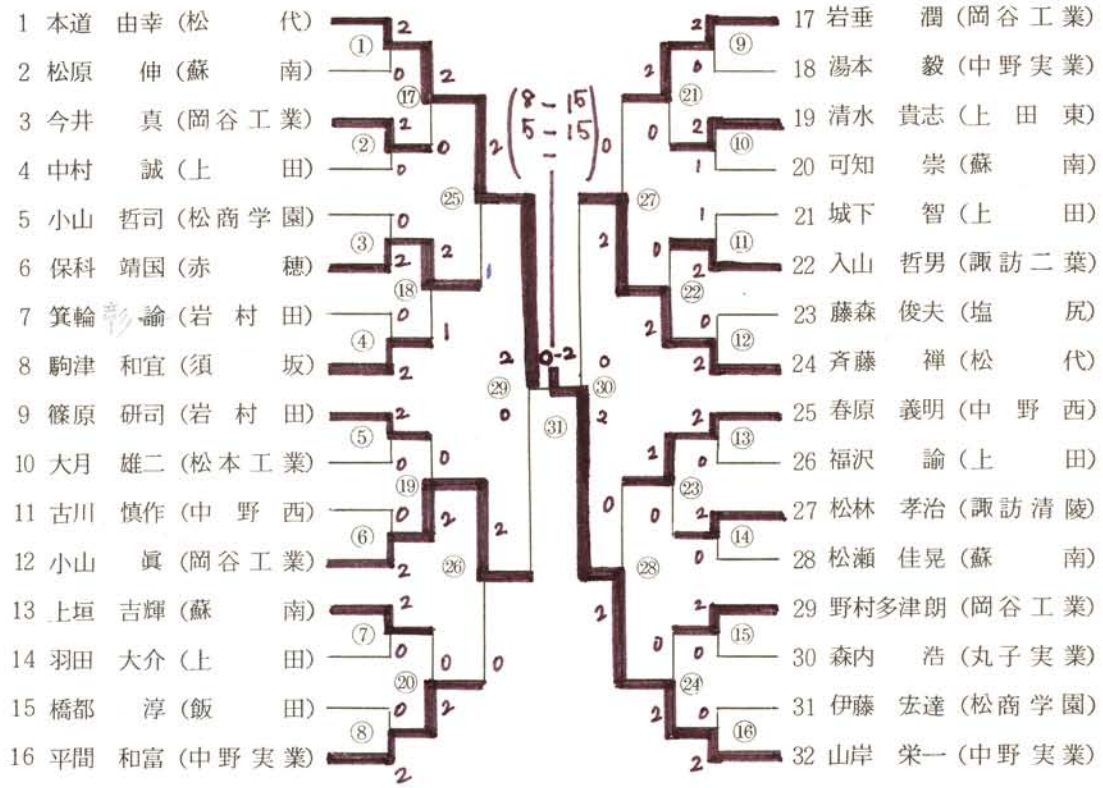

個人戦　ダブルス　（女子）

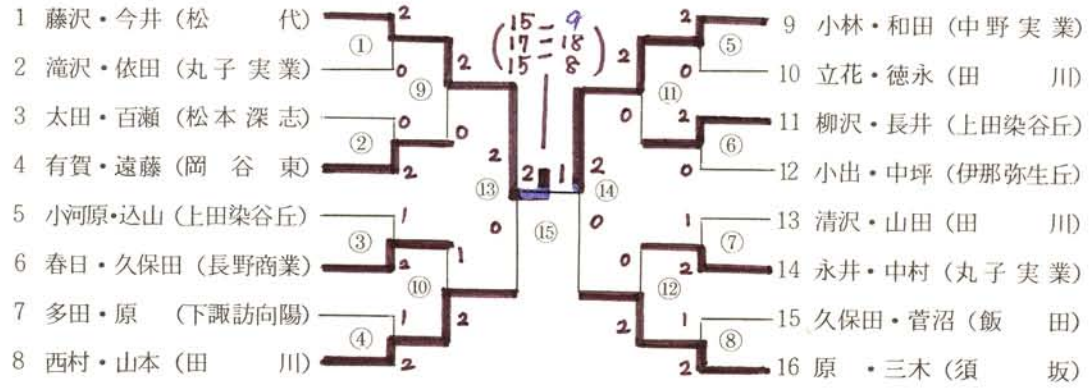

個人戦　シングルス　（女子）

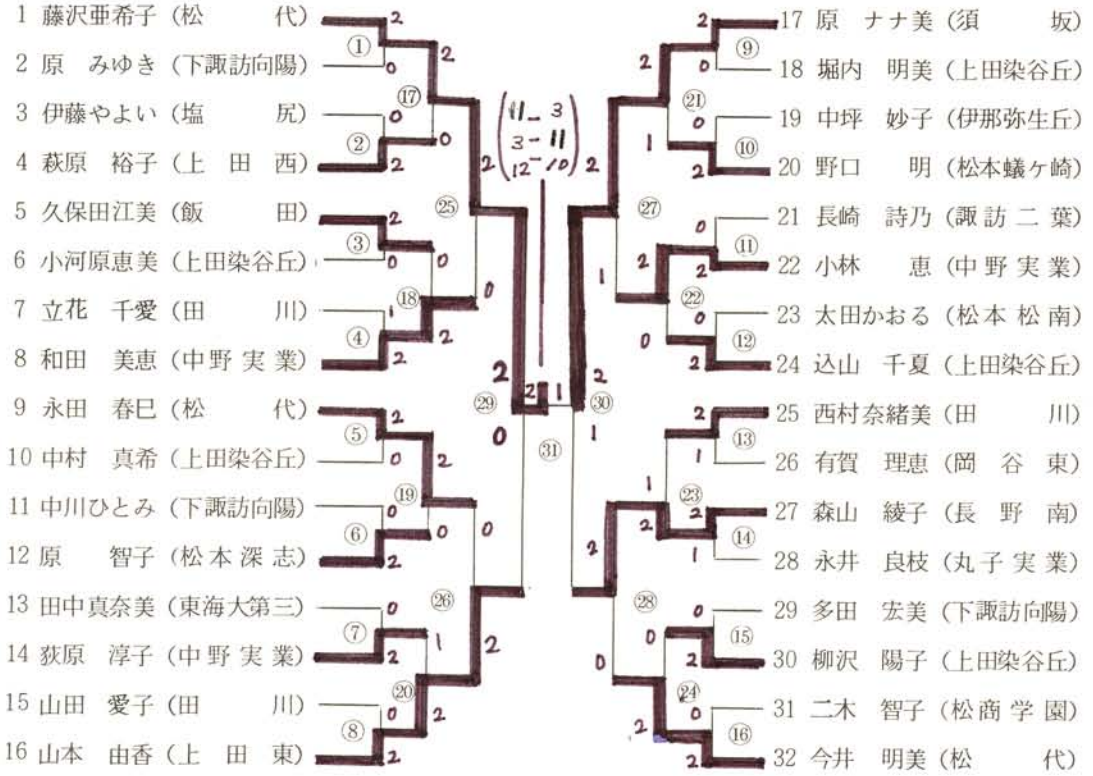

男子参加者一覧

監督◎　コーチ□　マネージャー△　主将○

		北信	東信
学校対抗	1	中野実業高等学校 ◎松久和弘　□上原孝 △小玉亘　○山岸栄一(3) 平間和富(2)　湯本毅(3) 割田裕司(3)　竹内淳(2) 小林友和(2)　関巧(1)	岩村田高等学校 ◎福澤智之　□ ○篠原研司(3) 箕輪彰(3)　箕輪健(3) 赤石高徳(3)　小林孝博(2) 油井勝幸(2)　佐藤久幸(2)
	2	松代高等学校 ◎倉田吉春　□富田一彰 △荒井大輔(3)　○本道由幸(3) 斎藤禅(3)　西貴弘(3) 瀧沢健二(3)　両角晃輔(3) 大桃正(3)　真弓田知浩(3)	丸子実業高等学校 ◎中島秀明　□佐藤幸司 △石黒宗武(2)　○森内浩(3) 前澤賢一(3)　山田章生(3) 羽田修(2)　上原淳(2) 斎藤卓馬(2)　横井秀幸(2)
	3	中野西高等学校 ◎斎藤正善　□近藤正 △田牧恵一郎(2)　○片所猛(3) 春原義明(3)　小野沢大輔(3) 小平幸二(3)　古川慎作(3) 涌井宏記(2)　野堀健二(2)	上田高等学校 ◎清水貴生　□白井誉士 △原慎一(3)　○羽田大介(3) 城下智(3)　福澤諭(3) 中村誠(3)　塚田啓介(3) 佐藤勇(3)　千川順司(3)
	4	須坂商業高等学校 ◎斎藤直史　□杵渕正明 △小山瞳(1)　○横田貴司(3) 横田貴治(3)　橋本茂也(3) 堀内裕和(3)　伊藤栄浩(3) 田牧悦男(3)　山下勝敏(3)	上田東高等学校 ◎高橋俊彦　□春原隆彦 △宮沢昌宏(3)　○清水貴志(3) 成沢忠利(3)　児玉和也(3) 西藤弘(2)　関泰伸(2) 伴野秀樹(2)　内蔵啓(2)
	5	須坂高等学校 ◎渡辺藤夫　□町田正成 △涌井孝雄(3)　○駒津和宣(3) 水澤智之(3)　松沢琢也(3) 牧壮一(3)　吉澤茂喜(2) 近藤洋輔(2)　桜沢徳一(3)	上田染谷丘高等学校 ◎飯島昌幸　□内山球一 △福沢秀幸(3)　○小林一洋(3) 清水純(3)　唐澤大輔(3) 上條拓也(2)　柳沢忍(2) 龍野基樹(2)　望月健一(2)
		長野日本大学高等学校 ◎平林良人　□仲俣大輔 △宮崎隆太郎(3)　○高橋宏樹(3) 原和也(3)　脇島辰視(3) 青木洋輔(3)　檀原秋彦(3) 山田正樹(3)　小林満春(3)	蓼科高等学校 ◎碓井稔久　□松田章利 △関大(3)　○柳澤晃二(3) 高橋仁(3)　戸塚竜太郎(3) 坂井良幸(3)　関大(3)

ダブルス	1.2.	本道・斉藤(松代)	山岸・平間(中野実業)
	3.4.	小野沢・小平(中野西)	西・瀧沢(松代)
		福沢・中村(上田)	森内・前澤(丸子実業)
		羽田・城下(上田)	清水・成沢(上田東)

シングルス	1	本道由幸(3)(松代)	篠原研司(3)(岩村田)
	2	山岸栄一(3)(中野実業)	城下智(3)(上田)
	3	平間和富(2)(中野実業)	中村誠(3)(上田)
	4	斉藤禅(3)(松代)	森内浩(3)(丸子実業)
	5	湯本毅(3)(中野実業)	羽田大介(3)(上田)
		駒津和宣(3)(須坂)	清水貴志(3)(上田東)
		春原義明(3)(中野西)	箕輪彰(3)(岩村田)
		古川慎作(3)(中野西)	福沢諭(3)(上田)

男子参加者一覧

監督◎　コーチ□　マネージャー△　主将○

		南信		中信	
学校対抗	1	岡谷工業高等学校		蘇南高等学校	
		◎井村敏明	□藤森章雄	◎田村祐二	□古根勇治
		△田中義之(2)	○小山眞(3)	△鈴木純子(3)	○松瀬佳晃(3)
		岩垂潤(2)	野村多津朗(2)	松原伸(3)	上垣吉輝(3)
		黒岩森(2)	今井真(1)	可知崇(3)	堀大介(3)
		中野智之(1)	山城正風(3)	橋立裕司(3)	下島直樹(2)
	2	下諏訪向陽高等学校		松本深志高等学校	
		◎小山貴	□岡本憲彦	◎大田文枝	□渡辺勤
		中島智子(3)	吉江文彦(3)	△沼田恭男(3)	○永田紀之(3)
		林吉史(3)	多田和広(3)	渋谷智希(3)	望月義彦(3)
		藤森義幸(3)	藤原竹男(3)	小松康佑(2)	田中明彦(2)
		福島丈時(3)	阿部充宏(3)	保坂実(2)	西島壮(1)
	3	伊那北高等学校		大町北高等学校	
		◎向山慎一	□麦嶋保徳	◎永井隆雄	□小林至
		△小松剛(3)	○小松憲正(3)	△	○北川原勝(3)
		伊藤信昭(3)	上田兼一(3)	遠藤克彦(3)	岡村泰宏(2)
		羽場慎二(3)	境澤隆夫(3)	西沢克紀(2)	藤巻昇(2)
		気賀澤稔(3)	大澤誠(3)	平川順一(2)	
	4	諏訪清陵高等学校		松本工業高等学校	
		◎百瀬公人	□増沢洋人	◎小林公廣	□羽毛田哲朗
		△安倍秀明(3)	○伊坂剛(3)	△矢島純一郎	○小野保徳(3)
		松林孝治(3)	久保川守(3)	太田克浩(3)	田中健一(3)
		小泉博(3)	小田島太一(3)	上原貴史(3)	山口耕史(2)
		鮎澤育生(3)	竹村紀彦(3)	大月雄二(2)	竹内洋崇(2)
	5	飯田高等学校		松商学園高等学校	
		◎相野田透	□清水浩	◎清水博子	□丸山新吉
		△寺澤雅博(3)	○佐々木正紀(3)	△須澤亮(2)	○伊藤宏達(3)
		鳴沢信彦(3)	下田徹(3)	塚田佳章(3)	守田俊幸(3)
		橋都淳(3)	田口泰郎(3)	百瀬博幸(3)	清水真史(3)
		堀尾知晴(3)	佐藤勝治(3)	小山哲司(2)	奥原章(2)
		赤穂高等学校		池田工業高等学校	
		◎尾崎広明	□小林哲	◎井原宙	□戸谷光
		△堀正太郎(2)	○塩沢太一郎(3)	△藤巻充	○一志知和(3)
		保科靖国(3)	遠藤宏(3)	横沢純(3)	倉科裕二(3)
		向山雅寿(2)	酒井伸二(2)	平林貴弘(3)	内山雄史(3)
		西尾悠(2)	田村篤(2)	石川正芳(2)	中澤弘明(2)
ダブルス	1.2.	小山・岩垂(岡谷工業)	保科・塩沢(赤穂)	松瀬・松原(蘇南)	上垣・可知(蘇南)
	3.4.	伊藤・小松(伊那北)	野村・今井(岡谷工業)	小野・大月(松本工業)	小松・田中(松本深志)
シングルス	1	岩垂潤(3)(岡谷工業)		松瀬佳晃(3)(蘇南)	
	2	小山眞(3)(〃)		小山哲司(2)(松商学園)	
	3	野村多津朗(2)(〃)		可知崇(3)(蘇南)	
	4	今井真(1)(〃)		上垣吉輝(3)(〃)	
		保科靖国(3)(赤穂)		伊藤宏達(3)(松商学園)	
		入山哲男(3)(諏訪二葉)		松原伸(3)(蘇南)	
		橋都淳(3)(飯田)		大月雄二(2)(松本工業)	
		松林孝治(3)(諏訪清陵)		藤森俊夫(2)(塩尻)	

女子参加者一覧

監督◎　コーチ□　マネージャー△　主将○

		北信	東信
学校対抗	1	松代高等学校	上田染谷丘高等学校
		◎河野健一　□飯田祐加	◎桜井達雄　□小林由奈
		△久保田綾子(3)　○今井明美(3)	△古屋明子(3)　○小河原恵美(3)
		藤沢亜希子(3)　永田春巳(3)	込山千夏(3)　柳沢陽子(3)
		長谷部麻美(3)　藤沢美里(2)	長井みゆき(3)　堀内朋美(3)
		宮島裕美(2)　飛田泉(2)	土屋明子(3)　藤森わかな(3)
	2	中野実業高等学校	丸子実業高等学校
		◎松久和弘　□勝山真由美	◎和田崇　□川井歩
		△小林淳美　○小林恵(3)	△翠川由香理(2)　○永井良枝(3)
		荻原淳子(3)　和田美恵(2)	中村あゆみ(3)　滝沢直子(3)
		鶴田由美子(3)　下田桃恵(3)	依田理恵(3)　金井亜希(2)
		菅原雅子(3)　大芙池いずみ(1)	滝沢明美(3)　上原純枝(2)
	3	長野商業高等学校	上田東高等学校
		◎神林務　□小坂光代	◎和田宗昭　□上村美奈子
		△斉藤亜希(2)　○春日聖子(3)	△広川千香(3)　○山本由香(3)
		長田幸恵(3)　久保田利栄(3)	大矢めぐみ(3)　金井美由紀(3)
		小山かおり(3)　倉石江里子(2)	川上朋子(3)　鳥羽智恵(3)
		塚田真弓(2)　鈴木奈々(2)	堀口愛(3)　丸山なお美(3)
	4	長野南高等学校	臼田高等学校
		◎土屋祐司　□羽生田瑞貴	◎伊藤夕貴子　□清水真一
		△中嶌彩(3)　○森山綾子(3)	△松本裕子(3)　○高見沢千絵(3)
		安藤みゆき(3)　西澤恭子(3)	花里明恵(3)　中嶋静子(3)
		澤崎美穂(3)　宮嶋彰子(3)	浜口美穂(3)　木内桃子(3)
		清滝直美(3)　黒岩三恵(2)	伏見礼子(3)　平林志奈子(3)
	5	長野高等学校	小諸高等学校
		◎三輪元子　□宮島幸代	◎伊藤克義　□依田明日香
		△小泉祐美子(1)　○柳沢綾子(3)	△佐藤聖美(3)　○柳沢宏美(3)
		石川雅美(3)　丸山由美子(3)	花岡純子(3)　小根沢広美(3)
		山田恵子(3)　岡部千草(2)	山口加奈子(3)　山浦寿美(3)
		高橋杏子(2)　山岡沙織(2)	武田麻美(2)　土屋文絵(2)
		須坂高等学校	上田高等学校
		◎渡辺藤夫　□宮崎武志	◎清水貴生　□桜井き明
		△清水美里(2)　○原ナナ美(3)	△平能千恵(3)　○丸山歩(3)
		三木恵美子(3)　小池渚(2)	堀場美奈子(3)　窪田雅美(3)
		中村佳代(2)　依田静香(2)	宮崎かな子(3)　山崎とも子(3)
		上原静恵(2)　原由香里(2)	滝脇志のぶ(3)
ダブルス	1.2.	藤沢・今井(松代)　原・三木(須坂)	小河原・込山(上田染谷丘)　柳沢・長井(上田染谷丘)
	3.4.	小林・和田(中野実業)　春日・久保田(長野商業)	永井・中村(丸子実業)　滝沢・依田(丸子実業)
シングルス	1	藤沢亜希子(3)(松代)	山本由香(3)(上田東)
	2	今井明美(3)(〃)	込山千夏(3)(上田染谷丘)
	3	原ナナ美(3)(須坂)	永井良枝(3)(丸子実業)
	4	永田春己(2)(松代)	萩原裕子(3)(上田西)
		和田美恵(2)(中野実業)	小河原恵美(3)(上田染谷丘)
		荻原淳子(3)(〃)	柳沢陽子(3)(〃)
		森山綾子(3)(長野南)	堀内朋美(3)(〃)
		小林恵(3)(中野実業)	中村真希(2)(〃)

女子参加者一覧

監督◎　コーチ□　マネージャー△　主将○

		南信		中信	
学校対抗	1	飯田高等学校		田川高等学校	
		◎相野田　透	□清水　浩	◎木内　淳	□守屋　道明
		△気賀沢　由美(2)	○嶋岡　今日子(3)	△堀内　美里(3)	○西村　奈緒美(3)
		久保田　江美(3)	菅沼　美津子(3)	徳永　洋美(3)	清沢　智恵(3)
		木村　織恵(3)	林　則子(3)	山田　愛子(3)	立花　千愛(3)
		唐沢　咲子(3)	林　裕美(2)	樋代　知子(3)	山本　真由美(3)
	2	下諏訪向陽高等学校		大町北高等学校	
		◎野口　新太郎	□志田　杏奈	◎小林　至	□永井　隆雄
		△花岡　香代子(3)	○原　みゆき(3)	△	○狩野　雅美(2)
		多田　宏美(3)	中川　ひとみ(3)	中山　陽子(2)	渋田見　尚美(2)
		内山　直美(3)	田中　景子(3)	柳沢　泰子(2)	宮坂　一二三(2)
		山岡　賞子(3)	長崎　里都(3)	柏原　範子(2)	矢口　順子(2)
	3	諏訪二葉高等学校		松本深志高等学校	
		◎吉田　和正	□清水　達郎	◎渡辺　勤	□大田　文枝
		△北沢　貴美(3)	○土屋　さつき(3)	△臼井　泉(1)	○原　智子(3)
		矢崎　由奈(3)	坂本　陽子(3)	林　菜穂子(3)	木藤　由美子(3)
		中村　美香(3)	矢島　里香(3)	内山　朝子(3)	宮沢　理恵(3)
		城田　麻紀(2)	長崎　詩乃(2)	有賀　香代(3)	清澤　とし子(3)
	4	東海大三高等学校		松本蟻ケ崎高等学校	
		◎松下　えみ	□	◎百瀬　幸代	□
		△清水　久美(3)	○長井　明子(3)	△柳沢　寛子(3)	○野口　明(3)
		田中　真奈美(3)	竹村　美和(3)	下里　美穂(3)	小池　久美子(3)
		花野　美由紀(3)	渡辺　由美江(3)	高橋　奈美(3)	保科　美穂(3)
		荻原　史江(3)	唐沢　加奈子(3)	小出　好美(3)	小松　かおり(3)
	5	伊那北高等学校		松商学園高等学校	
		◎向山　慎一	□中谷　久美	◎清水　博子	□丸山　新吉
		△牛山　美枝(3)	○竹松　夕子(3)	△湯川　ひとみ(2)	○小松　真由美(3)
		村上　尚美(3)	春日　恵美子(3)	村田　ゆう紀(3)	瀬木　まゆみ(3)
		富井　真紀(3)	和田　奈月(3)	望月　千春(3)	永井　さやか(2)
		桑原　幸代(3)	倉田　朋子(3)	二木　智子(2)	川上　美由紀(2)
		伊那弥生ケ丘高等学校		蘇南高等学校	
		◎広田　隆	□	◎春日　竜也	□原　淳子
		△	○池上　志歩(3)	△青木　由紀加(3)	○松原　美佐紀(3)
		中坪　妙子(3)	伊藤　智春(3)	斧洞　真理(3)	保母　香織(3)
		白鳥　あかね(3)	井口　和子(3)	松原　恵美(2)	田上　景子(2)
		中村　ひろ美(3)	小出　紫(3)	深谷　里美(2)	大宮　宏美(2)
ダブルス	1.2.	小出・中坪（伊那弥生ケ丘）	有賀・遠藤（岡谷東）	西村・山本（田川）	清沢・山田（田川）
	3.4.	多田・原（下諏訪向陽）	久保田・菅沼（飯田）	立花・徳永（田川）	太田・百瀬（松本松南）
シングルス	1	久保田　江美(3)（飯田）		西村　奈緒美(3)（田川）	
	2	長崎　詩乃(2)（諏訪二葉）		原　智子(3)（松本深志）	
	3	多田　宏美(3)（下諏訪向陽）		野口　明(3)（松本蟻ケ崎）	
	4	田中　真奈美(3)（東海大第三）		立花　千愛(3)（田川）	
		中川　ひとみ(3)（下諏訪向陽）		太田　かおり(3)（松本松南）	
		有賀　理恵(3)（岡谷東）		伊藤　やよい(3)（塩尻）	
		中坪　妙子(3)（伊那弥生ケ丘）		山田　愛子(3)（田川）	
		原　みゆき(3)（下諏訪向陽）		二木　智子(2)（~~松本松南~~）	

松商学園