平成15年度　長野県ジュニアバドミントン選手権大会
兼　第２２回全日本ジュニア選手権大会　長野県予選会　（ジュニアの部）

平成１５年８月１９日（火）～８月２０日（水）
長野運動公園総合体育館
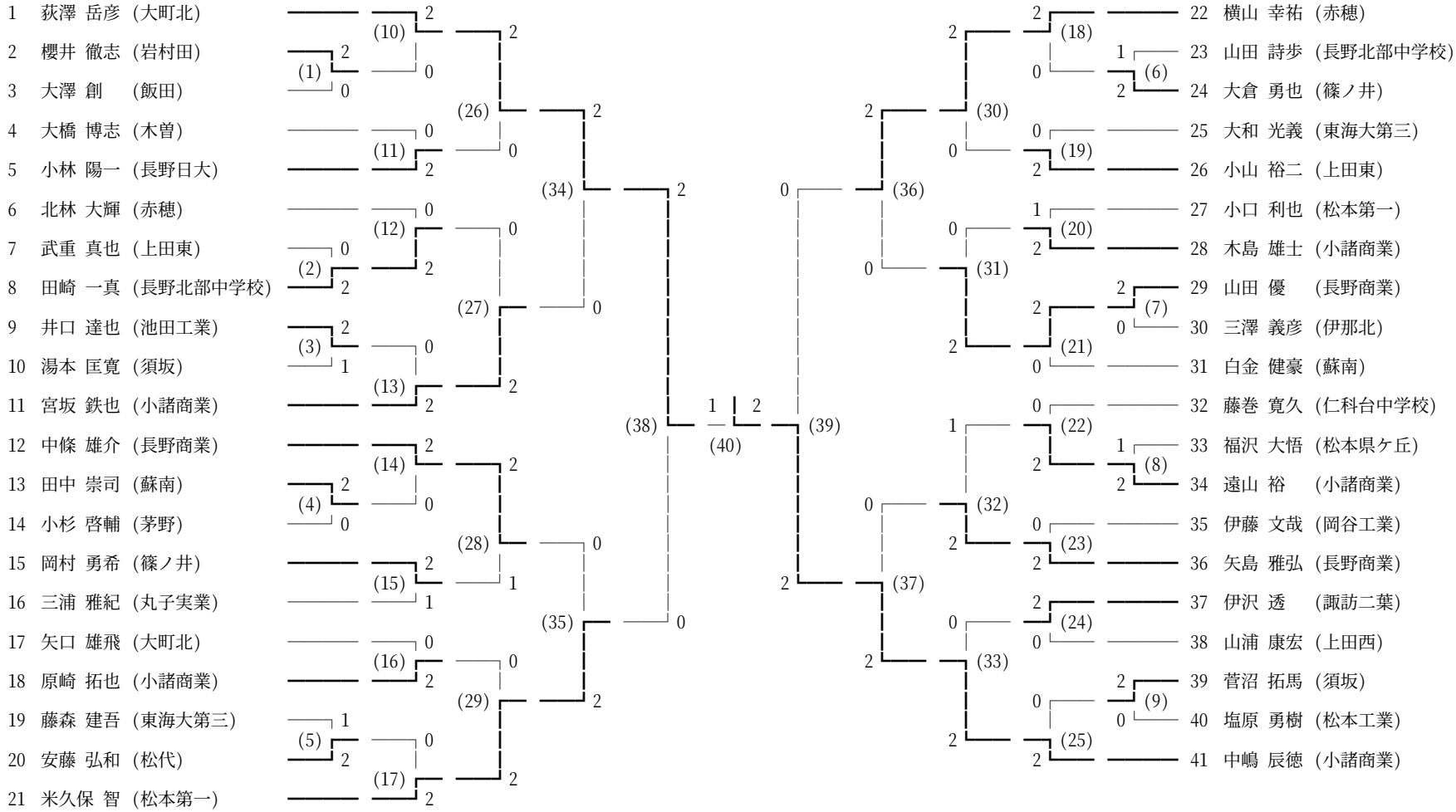
男子シングルス　試合結果