男子ダブルス

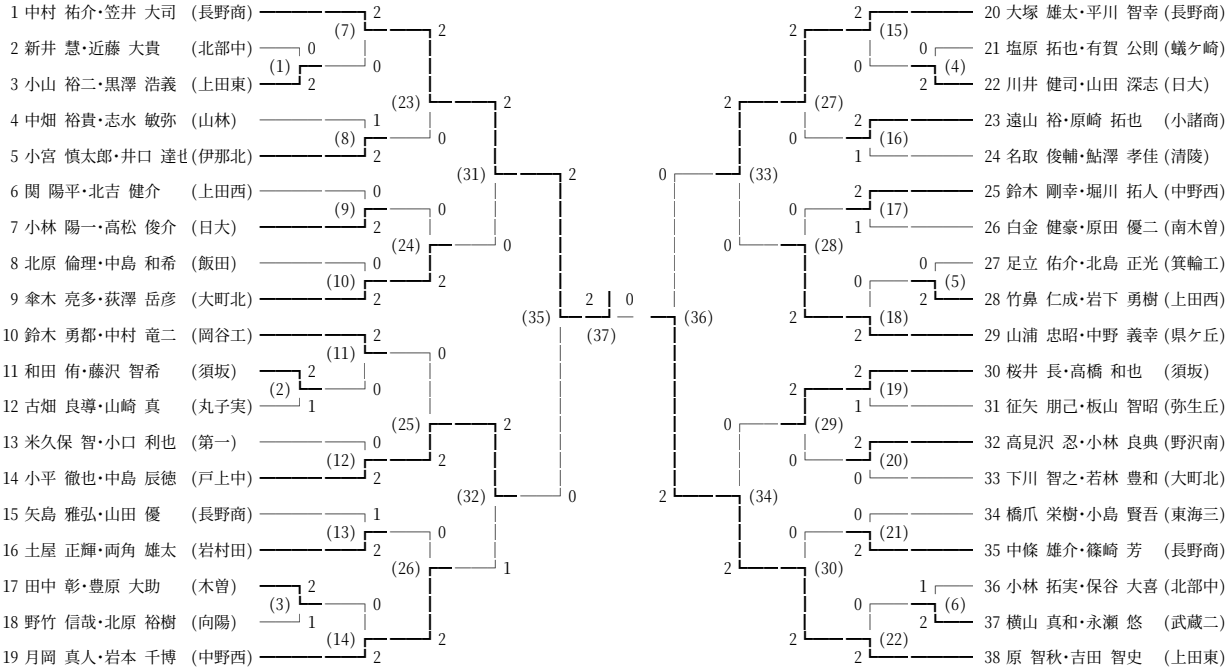
1 中村 祐介・笠井 大司 (長野商)
2 新井 慧・近藤 大貴 (北部中)
3 小山 裕二・黒澤 浩義 (上田東)
4 中畑 裕貴・志水 敏弥 (山林)
5 小宮 慎太郎・井口 達也 (伊那北)
6 関 陽平・北吉 健介 (上田西)
7 小林 陽一・高松 俊介 (日大)
8 北原 倫理・中島 和希 (飯田)
9 傘木 亮多・荻澤 岳彦 (大町北)
10 鈴木 勇都・中村 竜二 (岡谷工)
11 和田 侑・藤沢 智希 (須坂)
12 古畑 良導・山崎 真 (丸子実)
13 米久保 智・小口 利也 (第一)
14 小平 徹也・中島 辰徳 (戸上中)
15 矢島 雅弘・山田 優 (長野商)
16 土屋 正輝・両角 雄太 (岩村田)
17 田中 彰・豊原 大助 (木曽)
18 野竹 信哉・北原 裕樹 (向陽)
19 月岡 真人・岩本 千博 (中野西)
20 大塚 雄太・平川 智幸 (長野商)
21 塩原 拓也・有賀 公則 (蟻ケ崎)
22 川井 健司・山田 深志 (日大)
23 遠山 裕・原崎 拓也 (小諸商)
24 名取 俊輔・鮎澤 孝佳 (清陵)
25 鈴木 剛幸・堀川 拓人 (中野西)
26 白金 健豪・原田 優二 (南木曽)
27 足立 佑介・北島 正光 (箕輪工)
28 竹鼻 仁成・岩下 勇樹 (上田西)
29 山浦 忠昭・中野 義幸 (県ケ丘)
30 桜井 長・高橋 和也 (須坂)
31 征矢 朋己・板山 智昭 (弥生丘)
32 高見沢 忍・小林 良典 (野沢南)
33 下川 智之・若林 豊和 (大町北)
34 橋爪 栄樹・小島 賢吾 (東海三)
35 中條 雄介・篠崎 芳 (長野商)
36 小林 拓実・保谷 大喜 (北部中)
37 横山 真和・永瀬 悠 (武蔵二)
38 原 智秋・吉田 智史 (上田東)