平成２６年２月１３日

大 会 出 場 校　監 督　各 位

長野県高体連バドミントン専門部
部　長　倉　田　吉　春

平成２５年度第４２回全国高等学校選抜バドミントン大会に関する
組み合わせ表等の書類の送付について

標記大会のご出場まことにおめでとうございます。大会関係者一同心よりお祝い申し上げます。

さて、２月８日標記大会の組合せ会議においてトーナメントが決まりましたのでお送りいたします。併せて、監督会議、開会式、練習会場、駐車場の連絡事項文書を同封いたしておりますので、ご確認の程、よろしくお願いいたします。

貴校の今大会でのご活躍をご祈念申し上げますとともに、開催地一同心より歓迎申し上げます。

記

１．連絡事項　----------１枚
２．大会組合せトーナメント　----------１部
３．タイムテーブル　----------１枚
４．練習コート割当表　----------１枚
５．会場周辺案内地図　----------２枚
６．スカイパーク体育館周辺駐車場地図----------１枚

＝＝＝連絡先＝＝＝
〒399-0701　長野県塩尻市広丘吉田２６４５
長野県田川高等学校
新井研二
Tel.0263-41-7834　Fax.0263-86-9151

連　絡　事　項

１．監督会議について

日　時　　３月２０日（木）　１４：００～

ところ　　松本市総合体育館　会議室

２．開会式について

日　時　　３月２０日（木）　１６：００～

（選手は 15:40 までには集合を完了してください）

（返還選手は 15:20 に集合してください）

ところ　　キッセイ文化ホール

服　装　　チームのウォームウエアで結構です。

その他　　＊＊詳細日程＊＊

１５：２０　返還選手集合・説明

１５：４０　選手集合完了

１５：４５　歓迎アトラクション

１６：００　開会式

１６：４０　選手退場

３．練習会場について

別紙のように会場練習をお願いします。

・各会場に係員を配置していますので　受付順に使用してください。

・各コートとも占有することなく、譲り合っての使用をお願いします。団体・個人を含めてブロック内で利用調整がつけば、連続使用されても結構です。

・２０日（木）は、開会式の関係で１３：００迄です。練習後監督会議及び開会式会場に移動をお願いいたします。スカイパークからは徒歩移動を含めると、５０分ほどかかります。

４．駐車場について

・松本市総合体育館には駐車場が十分ありますので、特に問題ないかと思います。

・信州スカイパーク体育館（男子会場）利用の際は下記の点にご注意ください。

３月２１日（学校対抗戦初日）には公園内で「ランニングフェスティバル 2014」というイベントが開催され、大変多くの参加者（約 2000 人）が公園及び駐車場を利用します。大会参加者は別紙を参照し「２号Ｐ」「３号Ｐ」を利用して下さい。いずれの駐車場の場合も、体育館まで徒歩５分程度かかります。体育館横にも小さな駐車場がありますが、役員用とします。駐車場は一般者・フェスティバル参加者も使用します。体育館利用者が優先して利用できるものではありませんので、あらかじめご了承下さい。当日は場内の警備員の指示に従ってください。

監督会議では、駐車場利用の識別カードを配布します。２１日の利用の際には車の見える場所に掲示して下さい。

５．返還品の送付をする場合は下記宛に送付お願いします。

〒399-0701　長野県塩尻市広丘吉田２６４５　長野県田川高等学校

新井研二　Tel.0263-41-7834

６．配布の資料は「長野県高体連バドミントン専門部ＨＰ」及び「全国高体連バドミントン専門部ＨＰ」に掲載しますので、地図が印刷不鮮明な場合はご利用ください。

第42回　全国高等学校選抜バドミントン大会
男子学校対抗戦（ＢＴ）

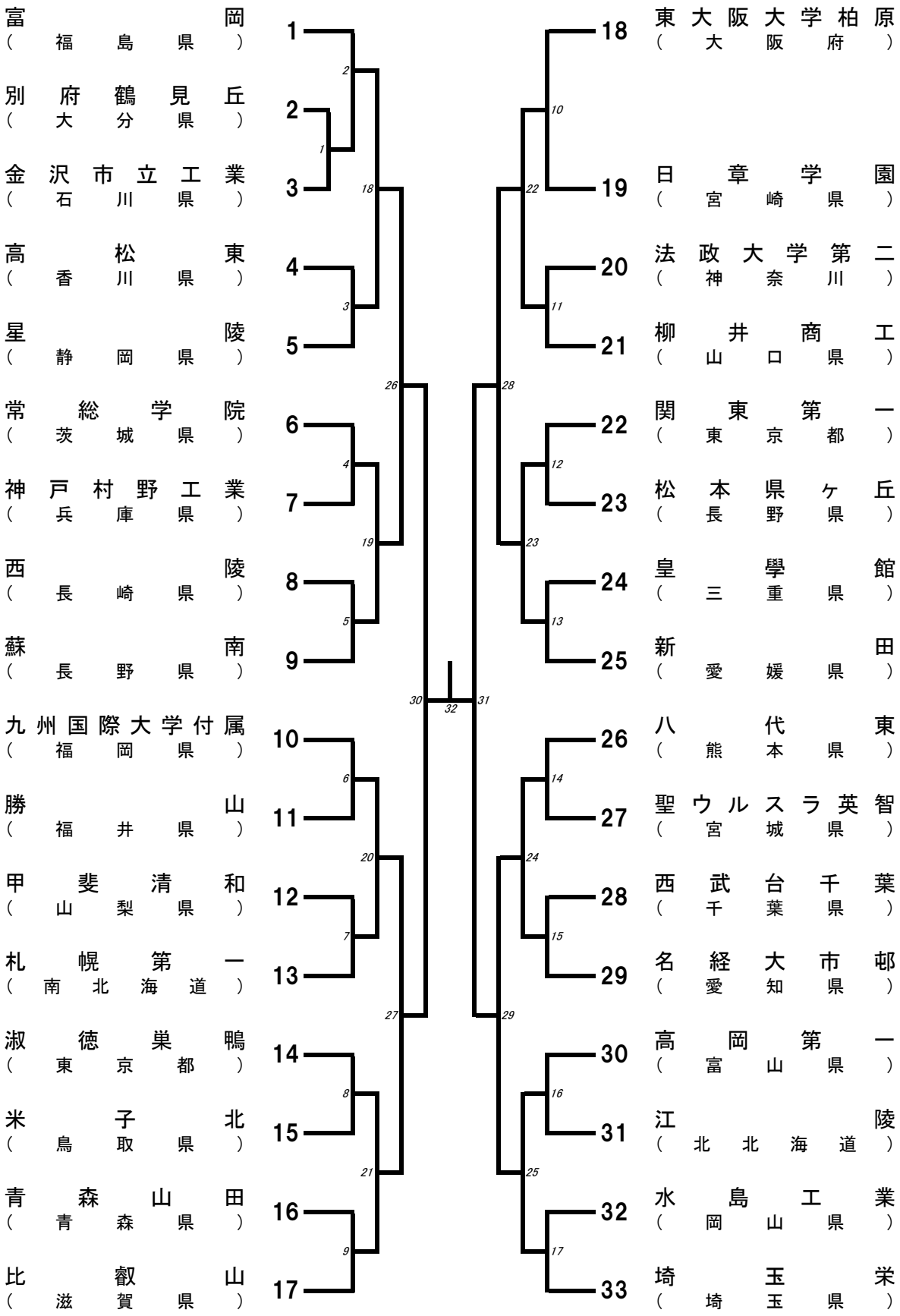

第42回　全国高等学校選抜バドミントン大会
女子学校対抗戦（ＧＴ）

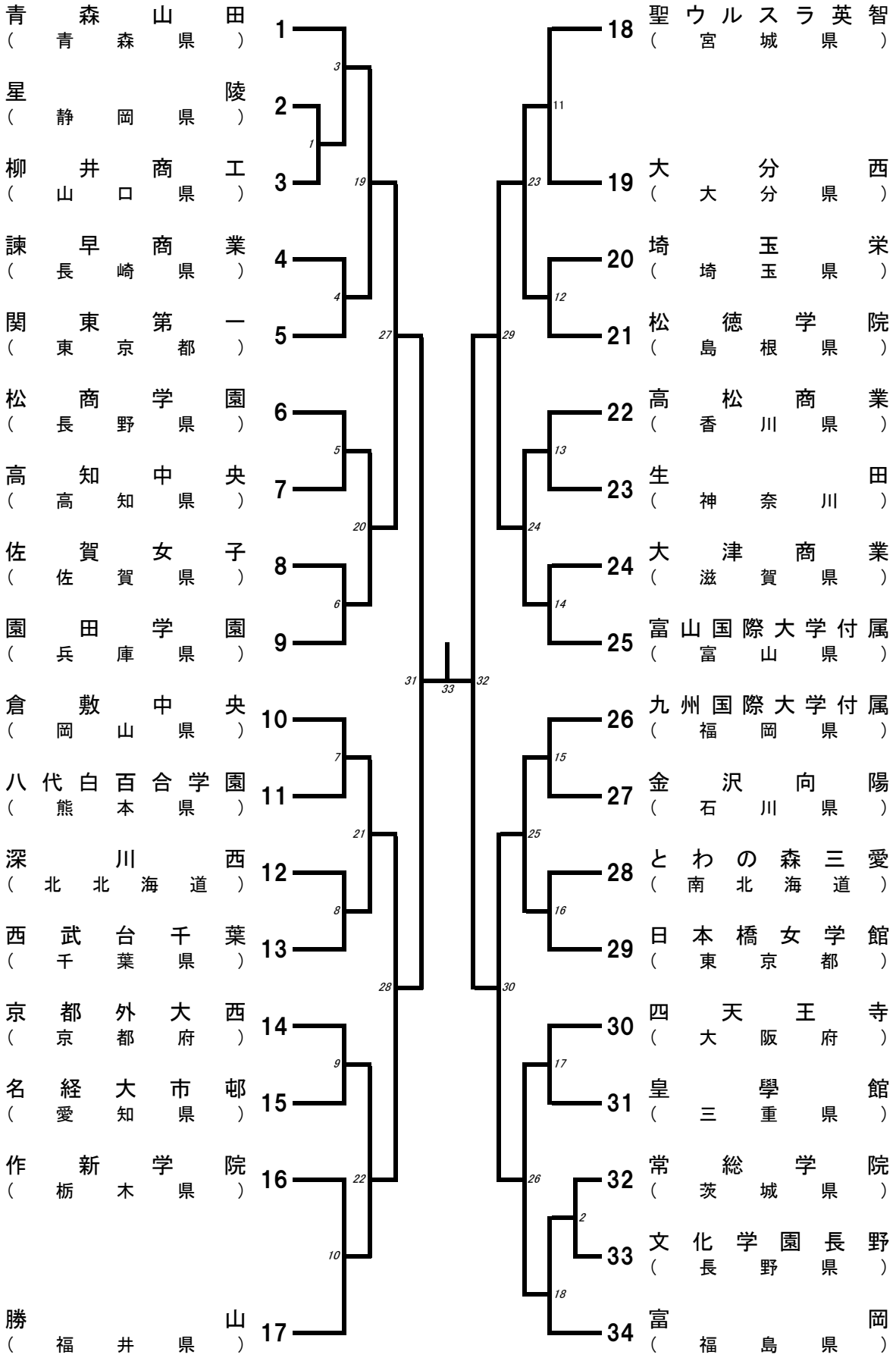

第42回　全国高等学校選抜バドミントン大会
男子ダブルス（ＢＤ）

1	下農　走	東大阪大学柏原	常山幹太（大阪府）
2	田原優作	星陵	深澤浩弥（静岡県）
3	野村拓海	聖ウルスラ英智	浅原大輔（宮城県）
4	山下　京	日章学園	小森園隆平（宮崎県）
5	西部凌太	高岡第一	竹内裕哉（富山県）
6	吉崎志遠	柳井商工	桐田和樹（山口県）
7	高畑有志	旭川実業	三浦慎太郎（北北海道）
8	森　公平	西武台千葉	山崎慎也（千葉県）
9	稲盛晃平	高知商業	久保勇也（高知県）
10	岩田知大	蘇南	松瀬隼斗（長野県）
11	西方優馬	埼玉栄	下川大樹（埼玉県）
12	百瀬大樹	松本県ヶ丘	曽根原和音（長野県）
13	平田颯太	水島工業	中永大輝（岡山県）
14	鈴木慎也	新田	西野勝志（愛媛県）
15	塚本光希	札幌第一	武石優斗（南北海道）
16	服部秀治	足羽	江川尚志（福井県）
17	藤井一貴	名経大市邨	可児駿弥（愛知県）
18	牛尾祐貴	神戸村野工業	佐藤康平（兵庫県）
19	笹川大志	自由ケ丘	大槻昭太（福岡県）
20	渡辺勇大	富岡	三橋健也（福島県）

第42回　全国高等学校選抜バドミントン大会
女子ダブルス（ＧＤ）

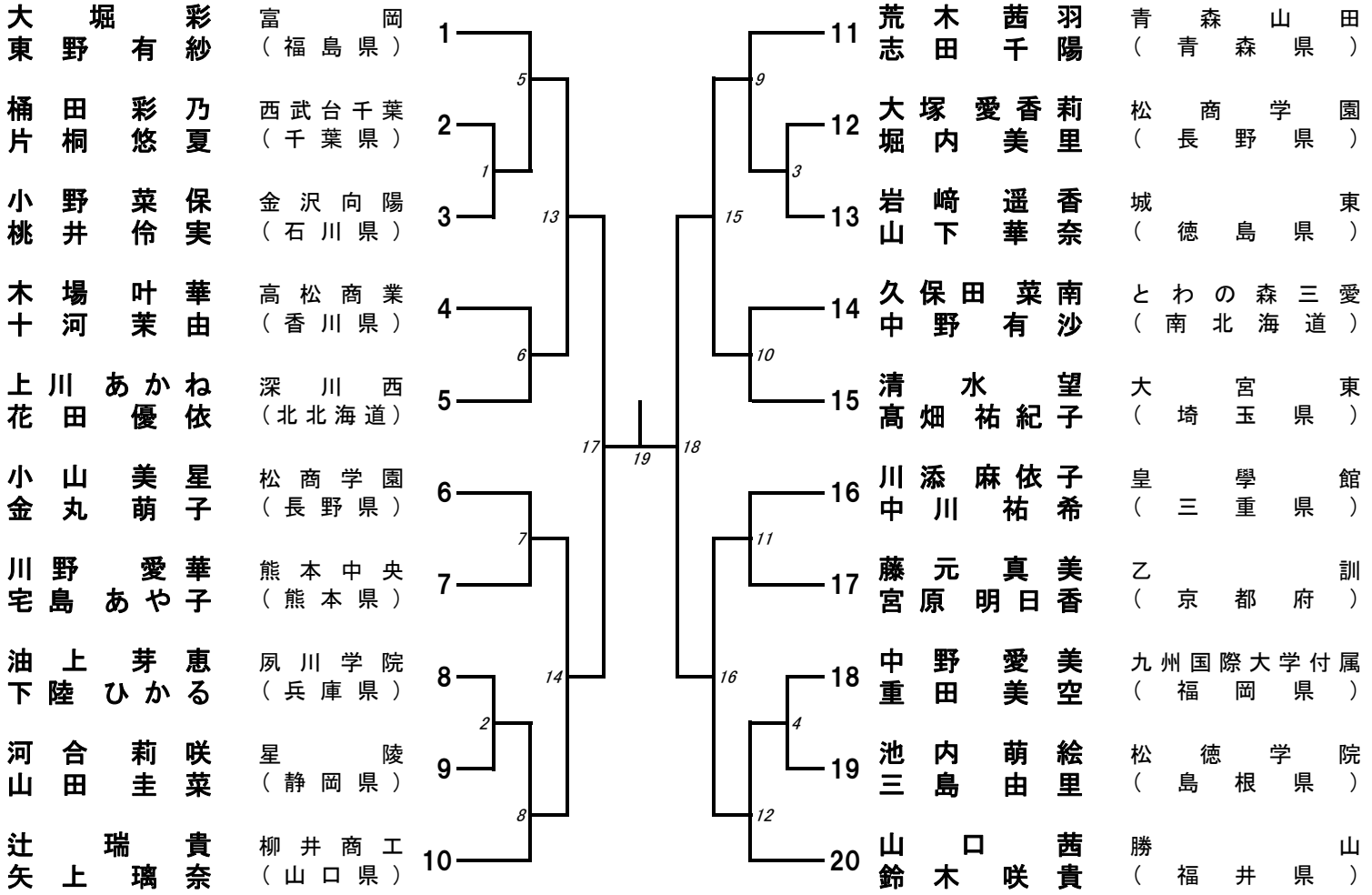

第42回　全国高等学校選抜バドミントン大会
男子シングルス（ＢＳ）

1	常山　幹太	東大阪大学柏原（大阪府）
2	丸山　優斗	聖ウルスラ英智（宮城県）
3	嶋　崇志	金沢市立工業（石川県）
4	西野　勝志	新田（愛媛県）
5	安藤　大地	名経大市邨（愛知県）
6	網野　豊	蘇南（長野県）
7	中原　拓也	米子北（鳥取県）
8	林　翔太	常総学院（茨城県）
9	田崎　真吾	西陵（長崎県）
10	塚本　光希	札幌第一（南北海道）
11	桐田　和樹	柳井商工（山口県）
12	松井　悠一郎	蘇南（長野県）
13	山川　連	暁（三重県）
14	下川　大樹	埼玉栄（埼玉県）
15	小本　翔太	八代東（熊本県）
16	服部　秀治	足羽（福井県）
17	小竹　創貴	旭川実業（北北海道）
18	猪熊　心太朗	高松東（香川県）
19	常塚　光	乙訓（京都府）
20	古賀　穂	富岡（福島県）

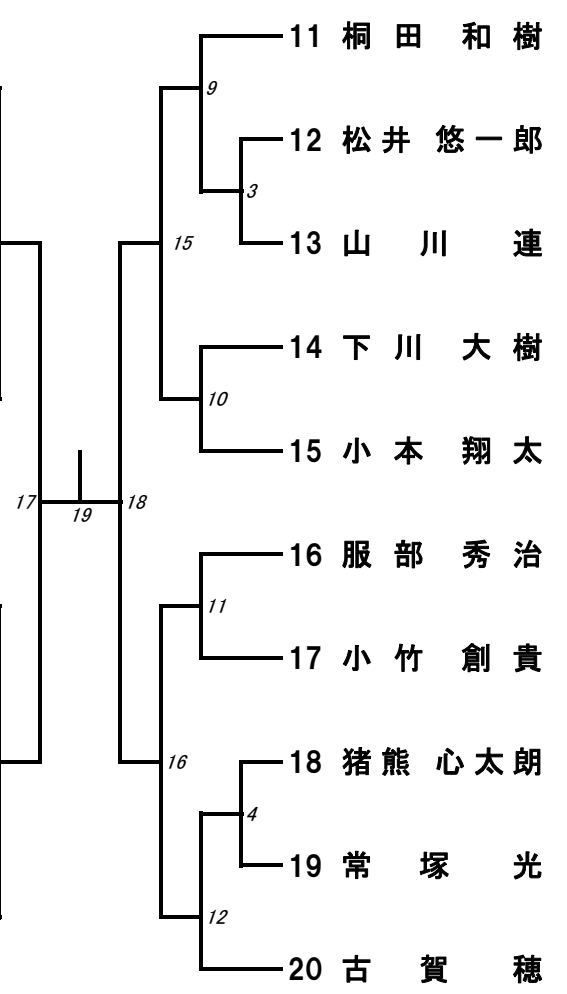

第42回　全国高等学校選抜バドミントン大会
女子シングルス（ＧＳ）

大　堀　彩	富岡（福島県）	1	11	荒木　萌恵	西武台千葉（千葉県）
勝俣 莉里香	御殿場西（静岡県）	2	12	中村　優里	青森山田（青森県）
井上　美沙	倉敷中央（岡山県）	3	13	松井 ひかり	松商学園（長野県）
池田　有希	とわの森三愛（南北海道）	4	14	佐々木 百花	深川西（北北海道）
小山　美星	松商学園（長野県）	5	15	貴虎　世奈	名経大市邨（愛知県）
木場　叶華	高松商業（香川県）	6	16	毛利　未佳	佐賀女子（佐賀県）
山中　芹里	京都外大西（京都府）	7	17	池内　萌絵	松徳学院（島根県）
中村　幸	富山国際大学付属（富山県）	8	18	岩﨑　遥香	城東（徳島県）
長野　来夢	鹿児島女子（鹿児島）	9	19	髙橋 はるか	四天王寺（大阪府）
仲井 由希乃	日本橋女学館（東京都）	10	20	山口　茜	勝山（福井県）

競技1日目　3月21日（金）

松本市総合体育館 大アリーナ										
コート	1	2	3	4	5	6	7	8	9	10
9:30～ 1・2回戦	GT1	GT2	GT4	GT5	GT6	GT7	GT8	GT9	GT10	GT11
2回戦	GT3	GT12	GT13	GR14	GT15	GT16	GT17	GT18		
3回戦	GT19	GT20	GT21	GT22	GT23	GT24	GT25	GT26		

信州スカイパーク　大アリーナ								
コート	1	2	3	4	5	6	7	8
9:30～ 1・2回戦	BT1	BT3	BT4	BT5	BT6	BT7	BT8	BT9
2回戦	BT2, BT10, BT11, BT12, BT13, BT14, BT15, BT16, BT17							
3回戦	BT18	BT19	BT20	BT21	BT22	BT23	BT24	BT25

競技2日目　3月22日（土）

松本市総合体育館 大アリーナ										
コート	1	2	3	4	5	6	7	8	9	10
9:30～ 準々決勝	BT26	BT27	BT28	BT29		GT27	GT28	GT29	GT30	
準決勝	BT30	BT30	BT31	BT31		GT31	GT31	GT32	GT32	
決勝		BT32	BT32	BT32			GT33	GT33	GT33	
	学校対抗戦 （表彰式はコート表彰で行う）									

競技3日目　3月23日（日）

松本市総合体育館 大アリーナ										
コート	1	2	3	4	5	6	7	8	9	10
9:30～ ダブルス1回戦	BD1	BD2	BD3	BD4		GD1	GD2	GD3	GD4	
2回戦	BD5	BD6	BD7	BD8	BD9	BD10	BD11	BD12		
2回戦	GD5	GD6	GD7	GD8	GD9	GD10	GD11	GD12		
準々決勝	BD13	BD14	BD15	BD16		GD13	GD14	GD15	GD16	
シングルス 1回戦	BS1	BS2	BS3	BS4		GS1	GS2	GS3	GS4	
2回戦	BS5	BS6	BS7	BS8	BS9	BS10	BS11	BS12		
2回戦	GS5	GS6	GS7	GS8	GS9	GS10	GS11	GS12		

競技4日目　3月24日（月）

松本市総合体育館 大アリーナ										
コート	1	2	3	4	5	6	7	8	9	10
9:30～ 準決勝		BD17		BD18			GD17		GD18	
決勝	BD19						GD19			
準々決勝	BS13	BS14	BS15	BS16		GS13	GS14	GS15	GS16	
準決勝		BS17		BS18			GS17		GS18	
決勝	BS19						GS19			
	個人対抗戦　表彰式									

第42回全国高校選抜バドミントン大会（長野大会） 競技会場 練習割一覧表

各コートとも、1校、1県で独占することなく、譲り合っての利用をお願いします。

3月21日（金）（学校対抗1日目）のサブ体育館の練習割り当てはありません。

個人戦出場者の練習コートは、3月22日（土）13：00より設定します。

3月19日(水)　　松本市総合体育館（女子会場）

コートNo	1	2	3	4	5	6	7	8	9	10	11	12	13	14
13:00～ 17:00	北海道	東北	関東	関東	関東	北信越	東海	近畿	近畿	中国	四国	九州	九州	長野

3月19日(水)　　信州スカイパーク体育館（男子会場）

コートNo	1	2	3	4	5	6	7	8	9	10
13:00～ 17:00	北海道・長野	東北	関東	関東	北信越	東海	近畿	中国	四国・九州	九州

3月20日(木)　　松本市総合体育館（女子会場）

コートNo	1	2	3	4	5	6	7	8	9	10	11	12	13	14
9:00～ 13:00	北海道	東北	関東	関東	関東	北信越	東海	近畿	近畿	中国	四国	九州	九州	長野

3月20日(木)　　信州スカイパーク体育館（男子会場）

コートNo	1	2	3	4	5	6	7	8	9	10
9:00～ 13:00	北海道・長野	東北	関東	関東	北信越	東海	近畿	中国	四国・九州	九州

3月21日(金)　　松本市総合体育館（女子会場）　公式練習コートの割り当て

コートNo	1	2	3	4	5	6	7	8	9	10
8:30～ 8:40(先番)	GT 1	GT 2	GT 4	GT 5	GT 6	GT 7	GT 8	GT 9	GT 10	GT 11
8:40～ 8:50(後番)	GT 1	GT 2	GT 4	GT 5	GT 6	GT 7	GT 8	GT 9	GT 10	GT 11
8:50～ 9:00(先番)	GT 3	GT 12	GT 13	GT 14	GT 15	GT 16	GT 17			
9:00～ 9:10(後番)		GT 12	GT 13	GT 14	GT 15	GT 16	GT 17	GT 18		

3月21日(金)　　信州スカイパーク体育館（男子会場）　公式練習コートの割り当て

コートNo	1	2	3	4	5	6	7	8
8:20～ 8:30(先番)	BT 1	BT 3	BT 4	BT 5	BT 6	BT 7	BT 8	BT 9
8:30～ 8:40(後番)	BT 1	BT 3	BT 4	BT 5	BT 6	BT 7	BT 8	BT 9
8:40～ 8:50(先番)	BT 2	BT 10	BT 11	BT 12	BT 13	BT 14	BT 15	BT 16
8:50～ 9:00(後番)		BT 10	BT 11	BT 12	BT 13	BT 14	BT 15	BT 16
9:00～ 9:10	BT 17	BT 17						

3月22日(土)　　松本市総合体育館　公式練習コートの割り当て

コートNo	1	2	3	4	5	6	7	8	9	10
8:30～ 8:45(先番)	BT26	BT27	BT28	BT29		GT27	GT28	GT29	GT30	
8:45～ 9:00(後番)	BT26	BT27	BT28	BT29		GT27	GT28	GT29	GT30	

3月23日(日)　　松本市総合体育館　公式練習コートの割り当て

コートNo	1	2	3	4	5	6	7	8	9	10
8:30～ 8:40	BD1	BD2	BD3	BD4		GD1	GD2	GD3	GD4	
8:40～ 8:50	BD5	BD6	BD7	BD8	BD9	BD10	BD11	BD12		
8:50～ 9:00	GD5	GD6	GD7	GD8	GD9	GD10	GD11	GD12		

3月24日(月)　　松本市総合体育館　公式練習コートの割り当て

コートNo	1	2	3	4	5	6	7	8	9	10
8:30～ 8:45		BD17	BD18				GD17	GD18		
8:45～ 9:00	BS13	BS14	BS15	BS16		GS13	GS14	GS15	GS16	

松本市総合体育館サブアリーナ 練習割一覧表（個人戦出場選手）

3月22日(土)　（学校対抗 2日目） 松本市総合体育館 サブアリーナ

コートNo	1	2	3	4
13:00～17:00	北海道・東北・関東（男）	関東（女）・東海・北信越	近畿・中国・四国（男）	四国（女）・九州・長野

3月23日(日)　（個人対抗 1日目） 松本市総合体育館 サブアリーナ

コートNo	1	2	3	4
9:00～13:00	北海道・東北・関東（男）	関東（女）・東海・北信越	近畿・中国・四国（男）	四国（女）・九州・長野

＜地図1＞

松本市総合体育館・信州スカイパーク体育館
松本駅・松本IC周辺

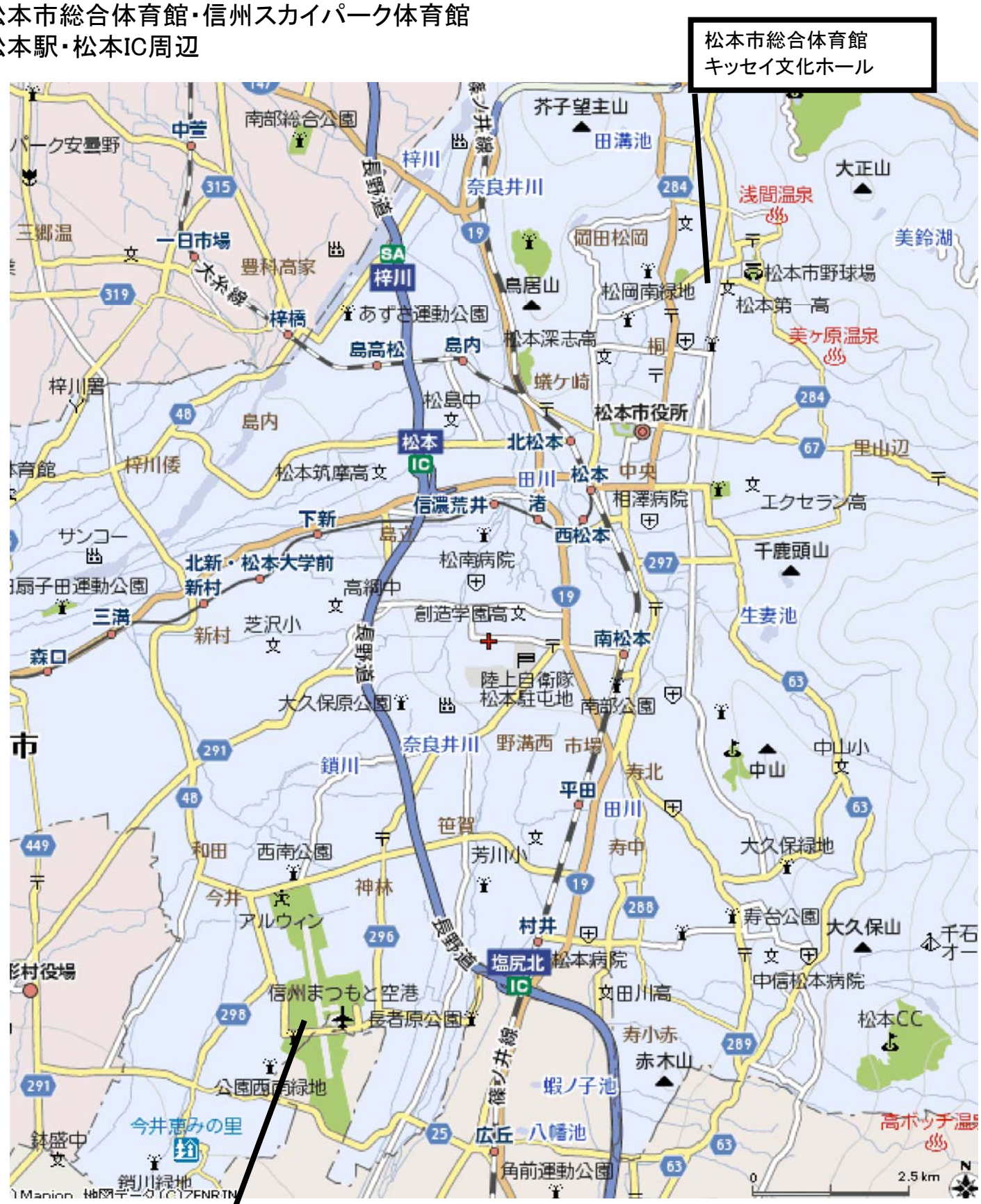

松本市総合体育館・キッセイ文化ホール

3．7Km（車で10分） ↓ ↑

松本駅

12Km（車で40分） ↓ ↑

信州スカイパーク体育館

＜地図2＞

信州スカイパーク体育館
塩尻駅・塩尻IC・塩尻北IC周辺

松本市総合体育館・キッセイ文化ホール
11．7Km（車で40分） ↓↑
塩尻北IC
4．2Km（車で10分） ↓↑
信州スカイパーク（松本平広域公園体育館）

信州スカイパーク　駐車場案内図

長野選抜バドミントン大会の皆様へ
①選手・応援（乗用車・マイクロバス）は、第2号P・第3号Pを利用　（徒歩5分）
②役員は体育館横・第2号P・第3号Pを利用

駐車場	位置	大型車	普通車	身障者スペース	駐車場	位置	大型車	普通車	身障者スペース
第1号	競技スポーツゾーン	33	545	(7)	第11号	みどりのプロムナードゾーン	－	56	－
第2号	〃	－	85	(2)	第12号	みどりの交流ゾーン	－	148	(3)
第3号	〃	－	197	(5)	第13号	〃	－	12	－
第4号	ファミリースポーツゾーン	5	130	(4)	第14号	〃	3	163	(3)
第5号	野と花のゾーン	－	56	(2)	玄関前	〃	8	18	(2)
第6号	〃	7	213	(9)					
第7号	花のプロムナードゾーン	－	50	(2)					
第8号	ターミナルゾーン	6	179	(6)					
第9号	〃	7	72	(3)					
第10号	〃	7	168	－					